VISION SCHWENKHEBEL STANDARD MIT ZYLINDER

Flacher Schwenkhebel mit Zylinder für Stangenschloss. Lieferung erfolgt mit zwei Schlüsseln. Ausführungen als „Push-to-latch“, d. h. bei Einlegen des Griffs in die Mulde verschließt eine federnd gelagerte Zunge den Griff automatisch.

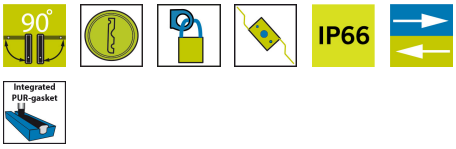

MATERIAL
Cylinder: Brass, nickel plated in matt finish
Griff: Zinkdruckguss mit schwarzem Strukturlack pulverbeschichtet oder Polyamid glasfaserverstärkt (PA6GF30)
Öse für Vorhangschloss: Stahl, verzinkt
Gelenkdorn: Edelstahl 316

ÄHNLICHE PRODUKTE
Ähnliche Produkte: 1-002.11
Rod latch systems: 1-008.25, 1-008.21, 1-008.04, 1-008.07
Use the Index Code at industrilas.com

TESTS & STANDARDS
Lochbild: Version C
Zylinder information: Lieferung erfolgt mit 3 Schlüsseln
Normen: IP66, NEMA 4

Industrilås
When access counts

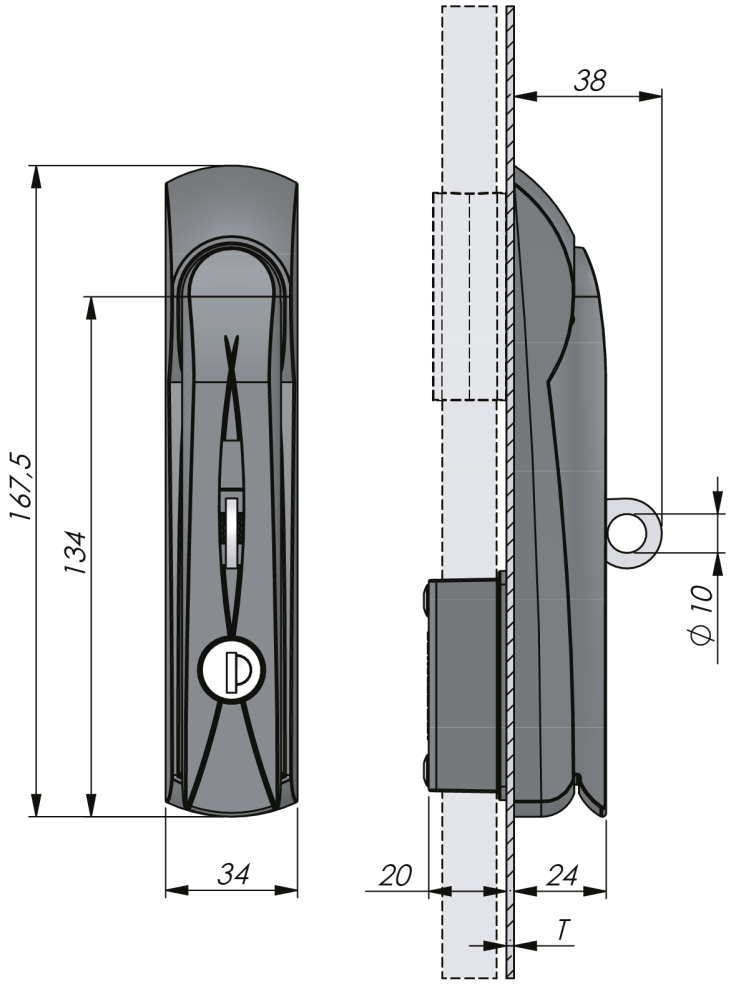

Index Code: 1-002.01

A product number is created by combining the figures in each column (AAAAAAABC-DDDD)

AAAAAAA	Material	B	Türstärke T	C	Öse	DDDD	Cylinder
1216118	Griff GD-Zn / Mulde PA6	1	0,8 - 1,5 mm	0	No	C21S	Gleichschließend IL101
1216418	Griff GD-Zn / Mulde GD-Zn	2	1,6 - 2,5 mm	1	Yes	C22S	Verschiedenschließend *
1250118	Griff PA6 / Mulde PA6	3	2,6 - 3,5 mm			C23S	Gleichschließend IL0333
						500S	Ohne Zylinder - Blindstopfen

Öse = Federnd gelagerte Öse für Vorhangschloss.
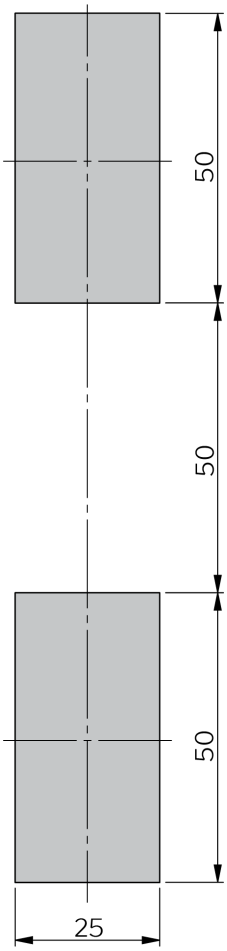
Version C